kolpa·san by KOLPA

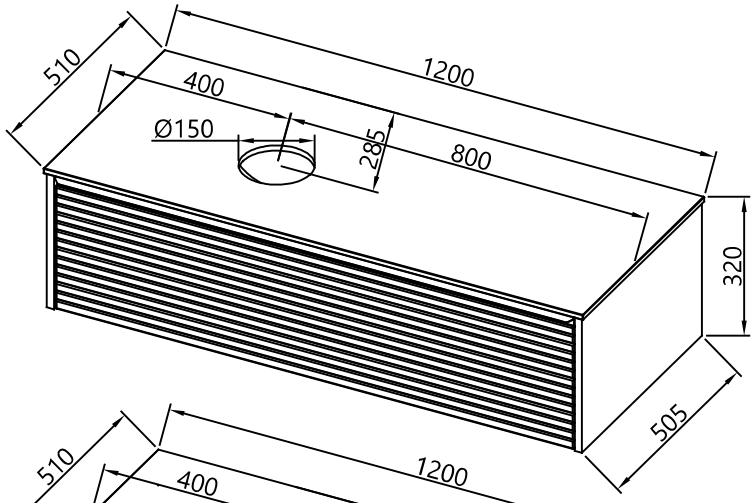

OOR 120 H/ACACIA

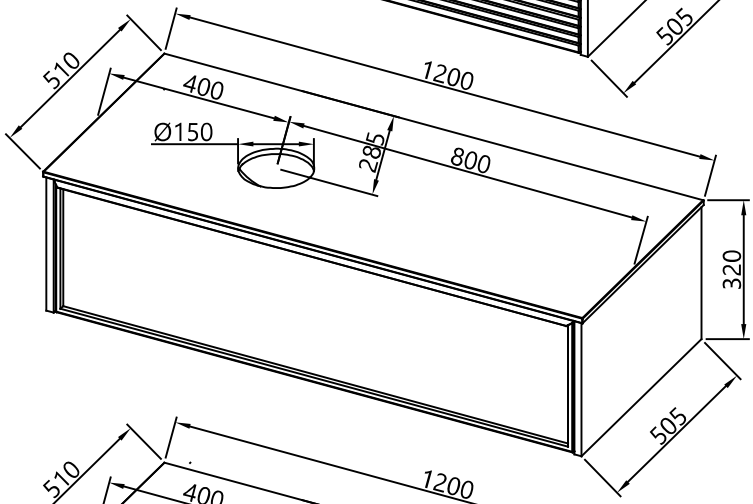

OOR 120 O/LG

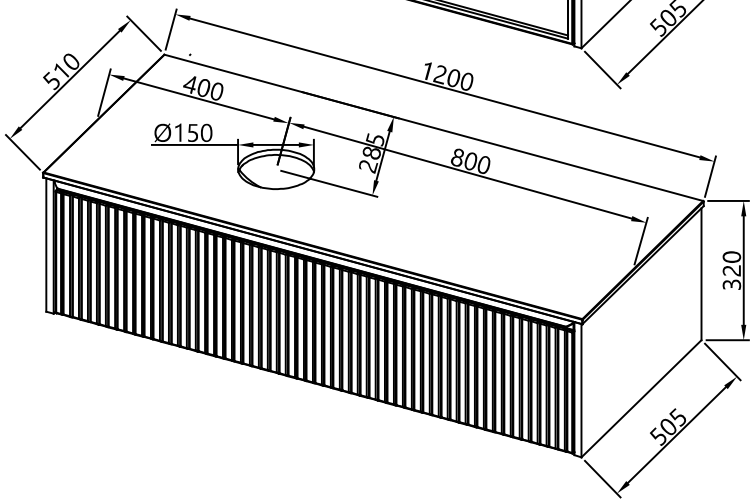

OOR 120 V/GB

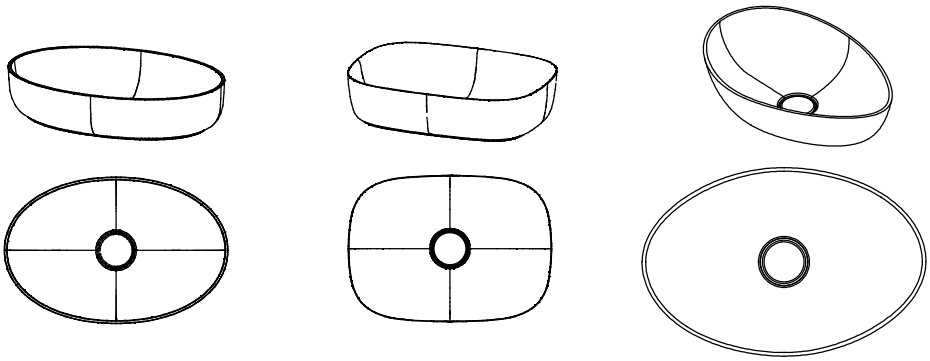

SOFT 550 ON **LUX 500 ON** **DEMI 560 ON**

ZGORNJI DEL SIFONA PRILOŽEN PRI KERROCK SKLEDAH
UPPER PART OF THE SIPHON WITH KERROCK BASIN

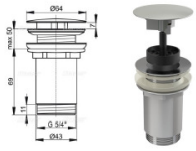

ORPHIA
OOR 120